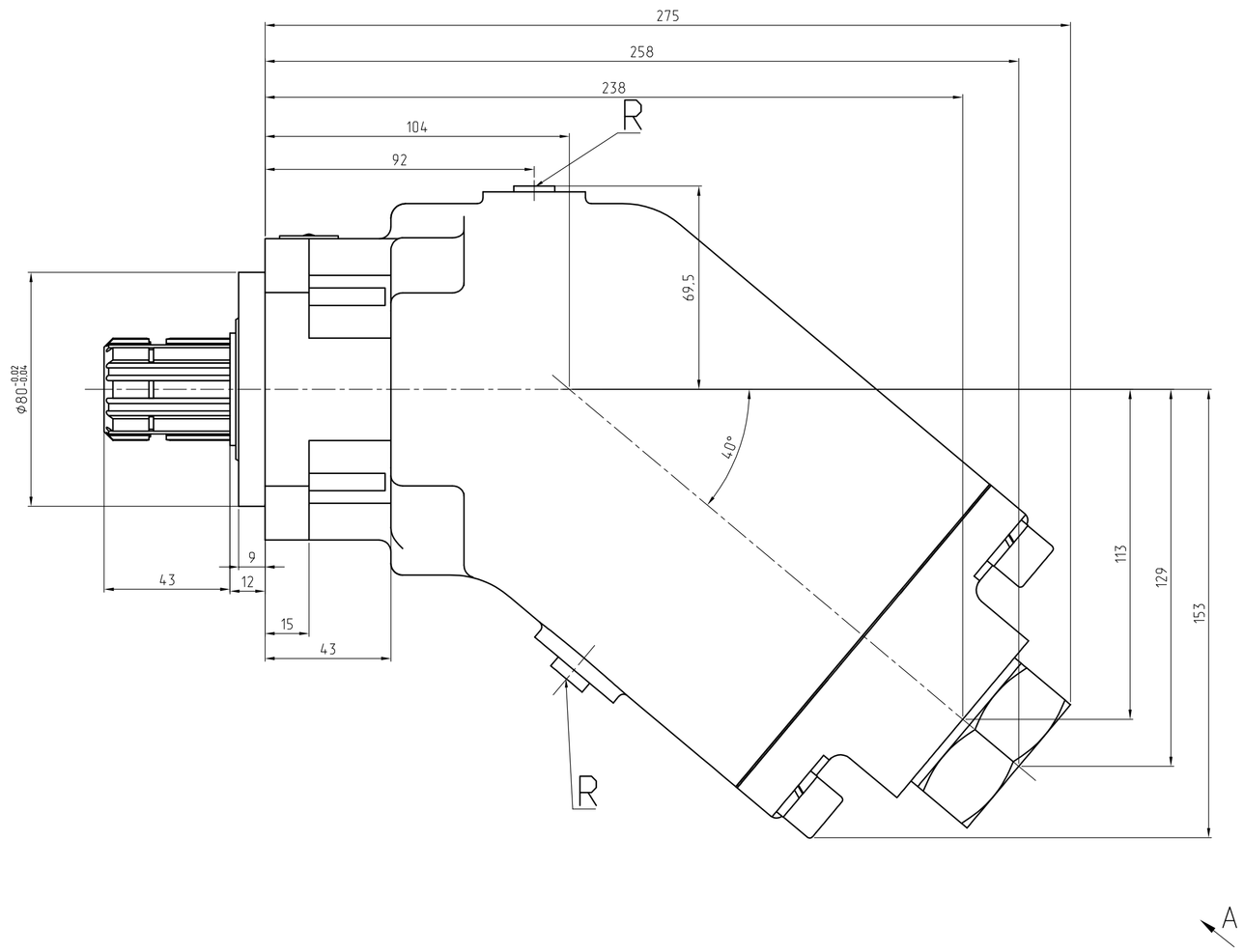

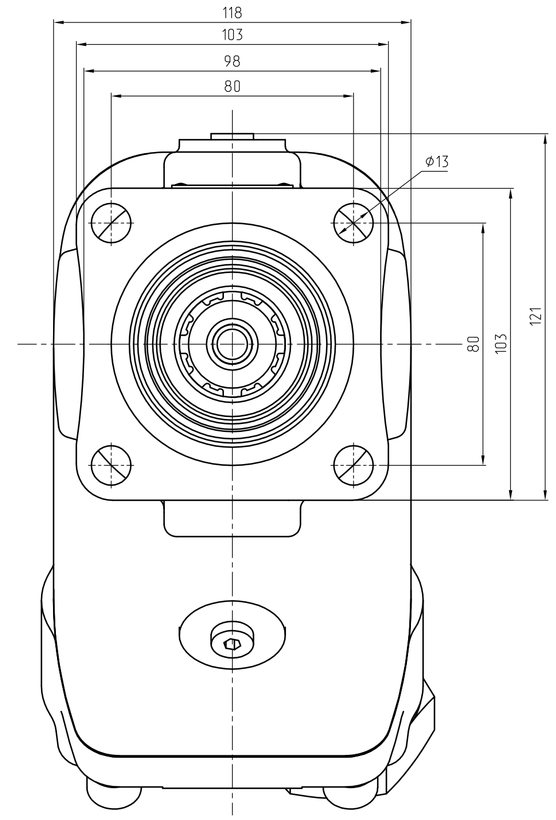

Таблица 1

Наименование параметра	Значение
Рабочий объем, Vg, см^3 -максимальный	106,7
Частота вращения, n, мин$^{-1}$ -минимальная -номинальная -максимальная при минимальном давление на выходе,МПа -максимальная при максимальном давление на выходе,МПа	 400 1200 1600 3000
Давление на входе, МПа -минимальное(абсолютное) -максимальное	 0,08 0,2
Расход, Q, л/мин -номинальный	122
Давление на выходе, МПа -номинальное -максимальное -минимальное	 30 35 1
Номинальная мощность (эффективная), кВт	67
КПД: -гидромеханический -полный	 0,95 0,91
Масса (без рабочей жидкости), кг	15

Правое вращение

Исполнение 411.K.107.R.P1.F60

АО

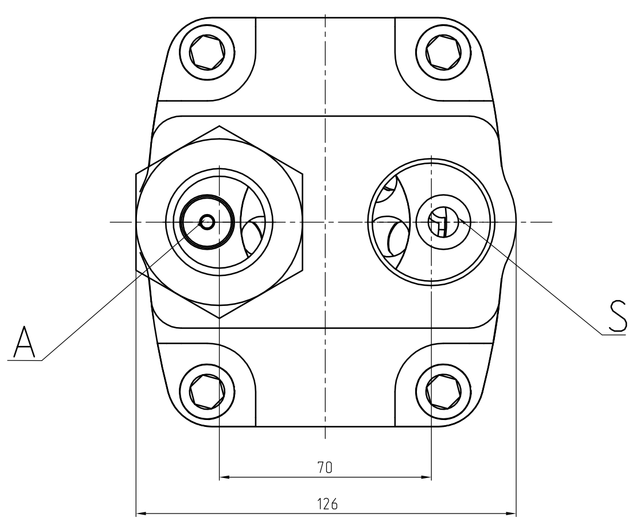

Левое вращение

Исполнение 411.K.107.L.P1.F60

АО

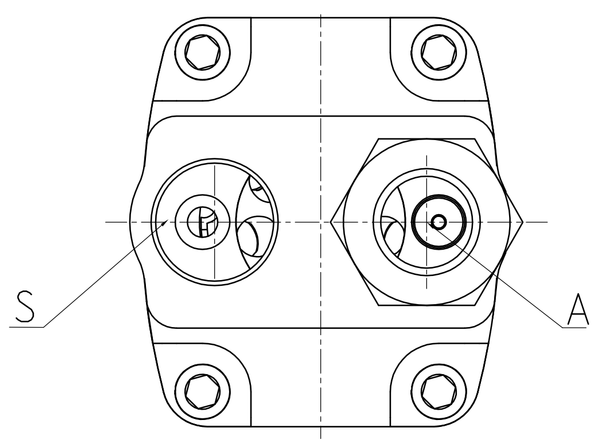

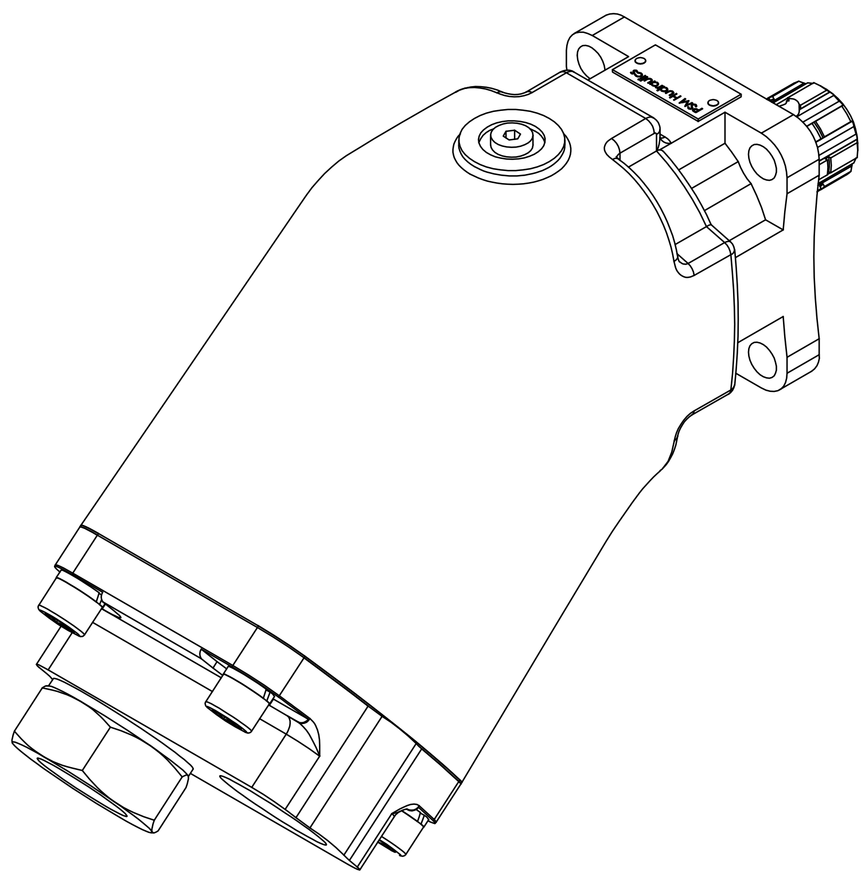

1. Технические характеристики гидронасоса (см. Таблица 1).
2. Размеры для справок.
3. Присоединения:
   A - линия нагнетания G 1" - DIN ISO 228 глубина 18.
   S - линия всасывания G 1 1/4" - DIN ISO 228 глубина 20.
   R - отверстия для выпуска воздуха (заглушены) - M10x1 DIN 3852.
   A и S комплектуются транспортными заглушками.
4. Температура эксплуатации от -40 до +40, С.
   Температура хранения до -50,°С.
5. Неуказанные требования по ТУ 4140-004-00239882-2011.

Изм.	Лист.	N°докум.	Подп.	Дата
Разраб.				01.11.18
Пров.				
Т.контр.				
Нач.КБ				
Н.контр.				
Утв.				

411.K.107.R(L).P1.F60. ГЧ

Гидромотор аксиально-поршневой нерегулируемый

Габаритный чертеж

Лит.	Масса	Масштаб
		1:1

Лист | Листов 1

411.K.107.R(L).P1.F60..dwg Копировал

Формат А0

Перв. примен. | Справ. N° | Подп. и дата | Инв.N°дубл. | Взам. инв.N° | Подп. и дата | Инв. N° подл. 16450