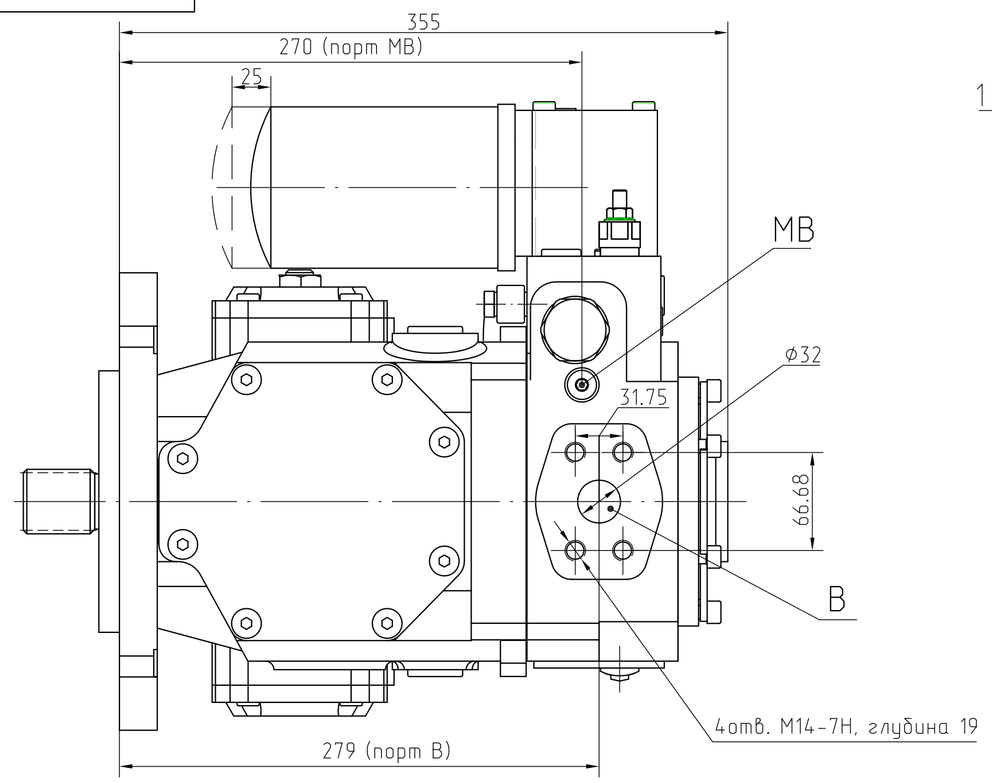

D (1:1)

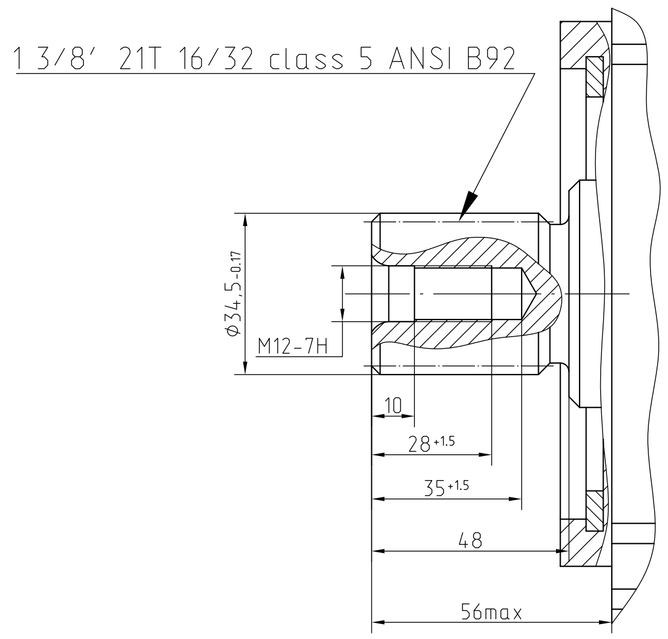

C

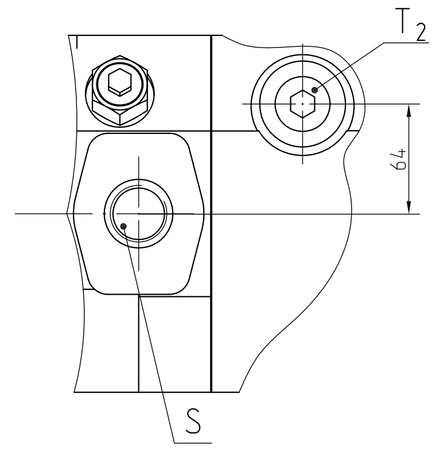

K-K

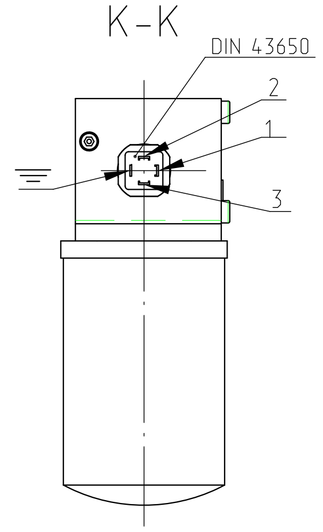

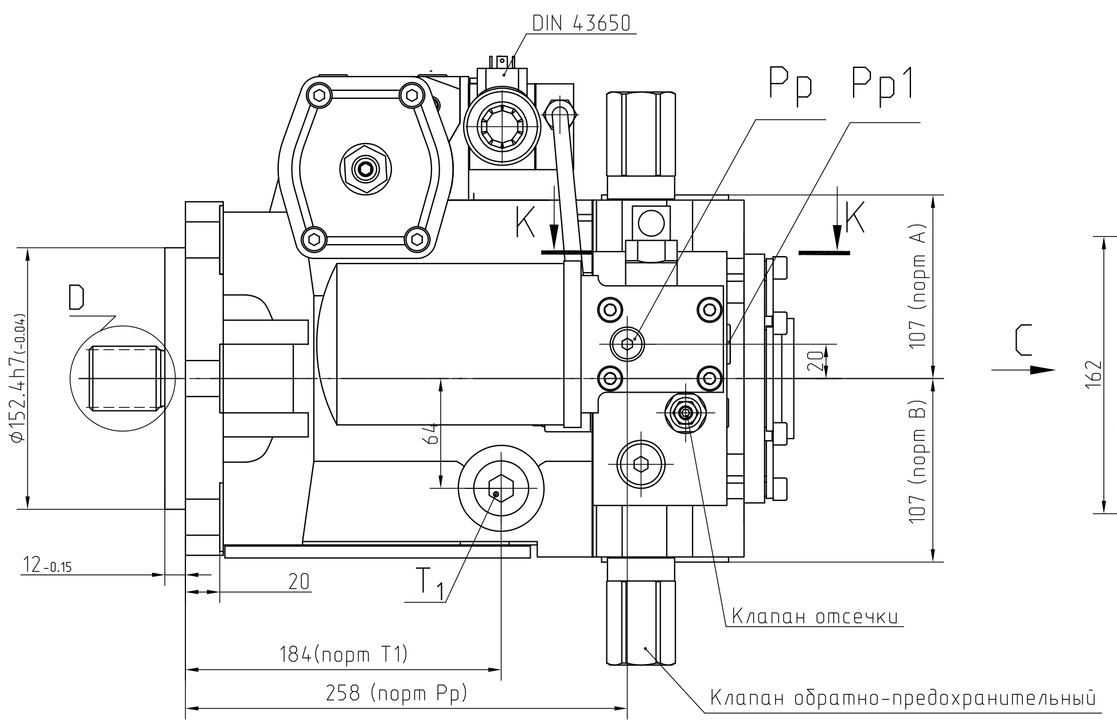

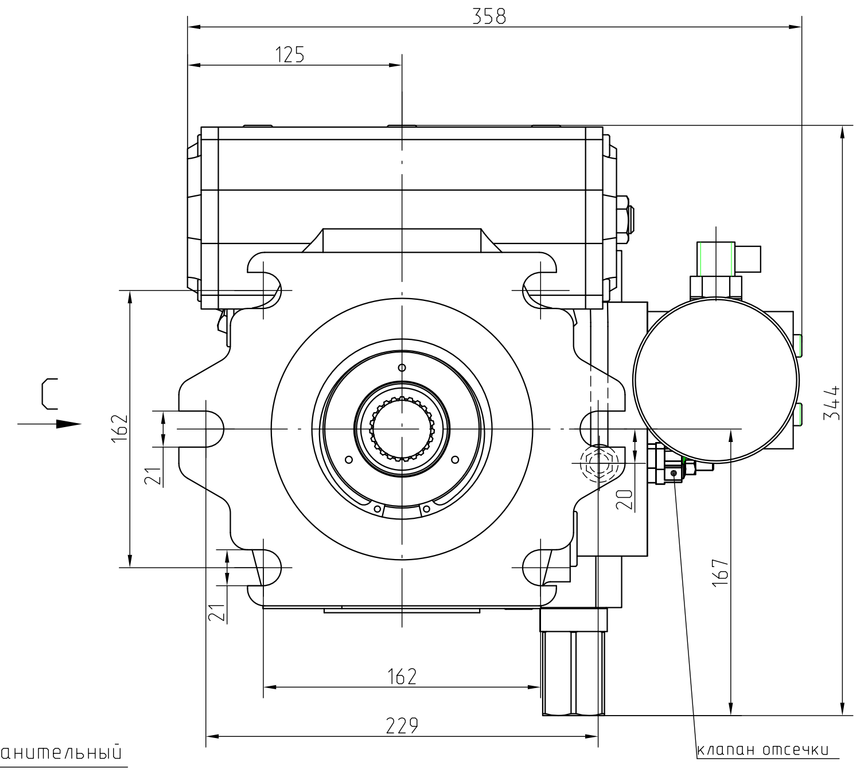

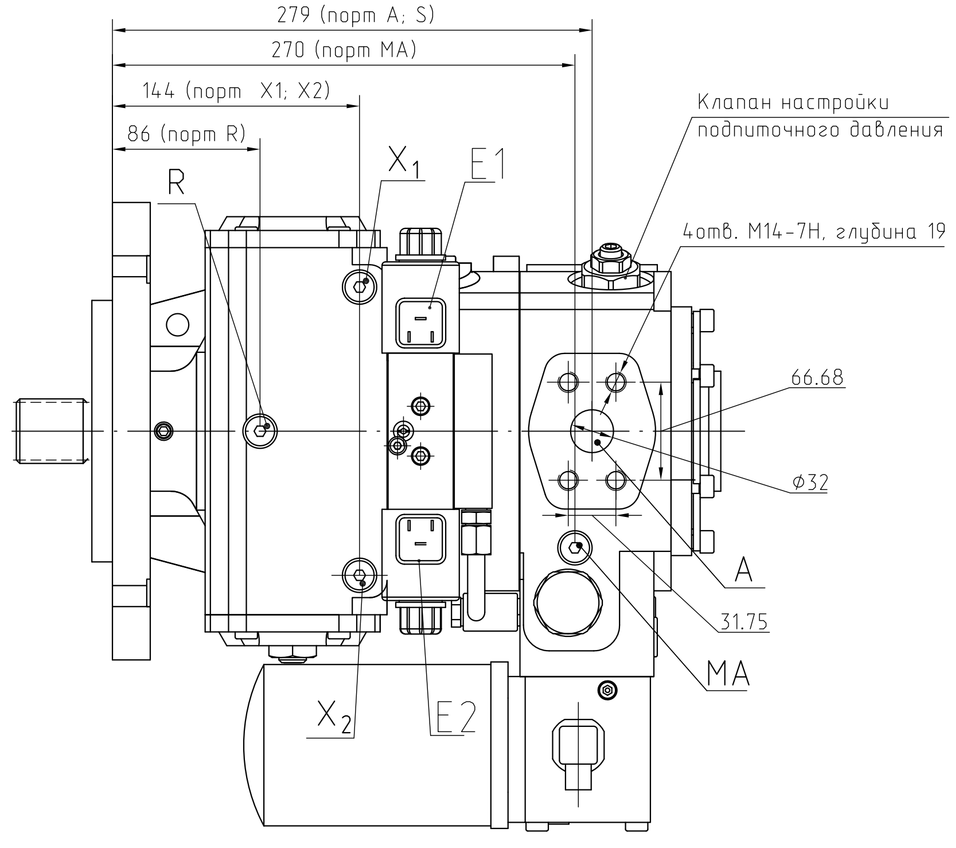

Технические характеристики

Рабочий объем Vg, см³/об	
-минимальный	0
-максимальный	125
Рабочий объем насоса подпитку, см/об	26.5
Частота вращения вала n, об/мин	
-минимальная	500
-номинальная	2000
-максимальная	3000
-максимальная пиковая (при P=20 МПа)	3200
Подача Q, л/мин	
-номинальная	237.5
-максимальная	356.3
Давление нагнетания ΔPн, МПа	
-номинальное	25
-максимальное	40
-максимальное пиковое	45
Давление настройки предохранительных клапанов ΔPr.v., МПа	35
Давление настройки клапана отсечки ΔPc, МПа	35
Давление подпитки Pп, МПа	
-при Vg=0	2,7
-при Vg≠0	2,3
Мощность потребляемая N, кВт	
- номинальная (при n_{nom}, Vg max, Pн max)	111
- максимальная (при n_{max}, Vg max, Pн max)	263
Крутящий момент T, Нм	
- номинальный (при n_{nom}, Vg max, Pн max)	530
- максимальный (при n_{max}, Vg max, Pн max)	840
Давление дренажа Pдр, МПа	
- максимальное рабочие	0,25
- максимальное пиковое (t<5 min)	0,5
Давление на входе насоса подпитки Ps, МПа (абс.)	
-минимальное рабочее	0,08
-минимальное кратковременное (t<5min) при холодном старте	0,05
Масса, кг	78.5
Все значения теоретические, приведены с учетом:	
КПД объемный	0,95
КПД гидромеханический	0,95
КПД полный	0,9

Гидравлическая схема

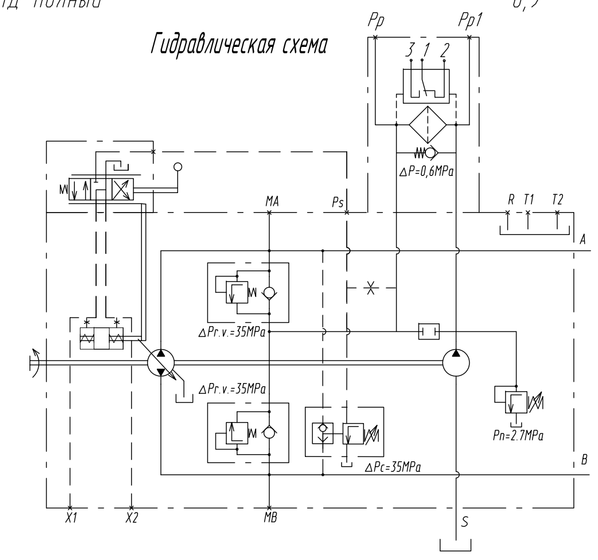

Порты		
A, B - рабочие порты	SAE J518	1 in
- резьба	DIN 13	M14x1.5; 23-глубина
MA; MB - порты для измерения рабочего давления	ISO 1179-1	G 1/4; 14-глубина
X1, X2 - порты для измерения давления управления	ISO 1179-1	G 1/4; 14-глубина
Pp, Pp1 - порты для измерения давления подпитки	ISO 1179-1	G 1/4; 14-глубина
S - всасывающее отверстие	ISO 9974	M48x2; 26-глубина
T1- T2 - дренажные порты	ISO 9974	M33x2
R - отверстие для выпуска воздуха	ISO 1179-1	G 1/4; 14-глубина

Соответствие направления подачи жидкости в зависимости от задействованного электромагнита

Питание соленоида	Поток рабочей жидкости	Контроль давления управления	Контроль давления нагнетания
E1	A -нагнетание	X1	MA
E2	B-нагнетание	X2	MB

Характеристика управления

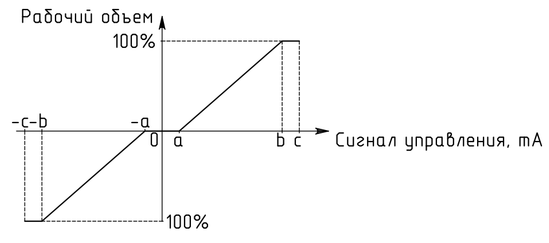

Техническая характеристика фильтра

Номинальный расход л/мин	70
Давление настройки предохранительного клапана, МПа	0,6
Давление настройки датчика загрязненности, МПа	0,5
Грязеемкость, гр	20
Тонкость фильтрации, мкм	16
Фильтр	BT8840-MPG (Baldwin) HF6552 (Fleetguard)

Напряжение управления, В	24
Сигнал управления, mA	
- начало управления, a	300
- конец управления, b	750
- максимальный ток, c	1000

416.0.125LY3S2F34C22E4/NNF3NNBY1

Изм.	Лист.	N°докум.	Подп.	Дата	Гидронасос аксиально-поршневой регулируемый Габаритный чертеж	Лит.	Масса	Масштаб
Разраб.							78.5	1:2.5
Пров.								
Т.контр.						Лист	Листов	
Нач.КБ								
Н.контр.						PSM HYDRAULICS		
Утв.								

Перв. примен. | Справ. N° | Подп. и дата | Взам. инв.N° | Инв.N°дубл. | Подп. и дата | Инв. N° подл.

Копировал | Формат